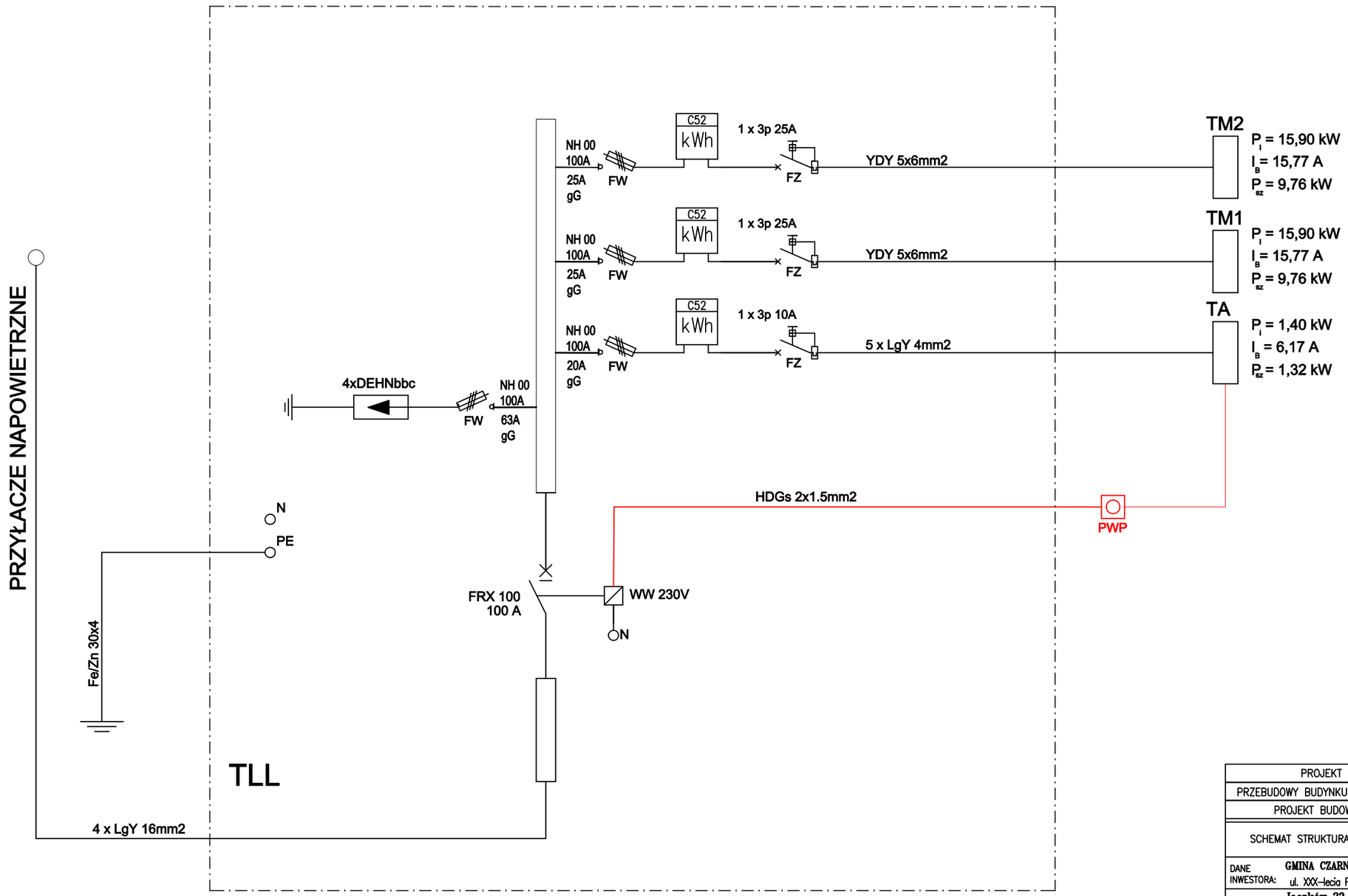

Układ Sieci: TN-S

Ochrona od porażeń: SZYBKIE WYŁĄCZENIE

PROJEKT BUDOWLAN- WYKONAWCZY	
PRZEBUDOWY BUDYNKU JACZKÓW 22 NA CELE MIESZKANIOWE	
PROJEKT BUDOWLANO-WYKONAWCZY	SKALA 1:100
SCHEMAT STRUKTURALNY ZASILANIA	BRANŻA: ELEKTRYCZNA
DANE INWESTORA: GMINA CZARNY BÓR, ul. XXX-lecia PRL 18 58-379 CZARNY BÓR	NR RYSUNKU: E-04
ADRES BUDOWY: Jaczków 22, dz. nr 284/5	czerwiec 2017
PROJEKTOWAŁ: mgr inż. Tomasz Knapik, MAP/0052/POOE/13	PODPIS:
OPRACOWAŁ: mgr inż. Grzegorz Latocha	PODPIS:

Pracownia Projektowa "PIK" s.c.
Anna i Maciej PINDUROWIE
44-240 ŻORY, ul. Szeroka 24 tel. 0*32 434-42-20
www.pik.pl e-mail:biuro@pik.pl